PONTE GIULIO

Scheda tecnica, base

Codice	**B40CAC05**
Linea	130
Peso (kg.)	24

Vaso sanitario, sospeso, in porcellana sanitaria

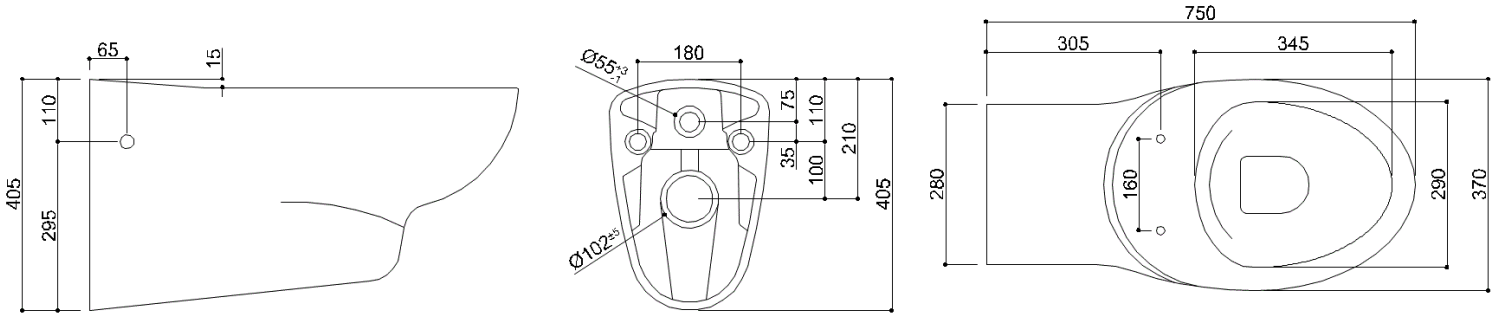

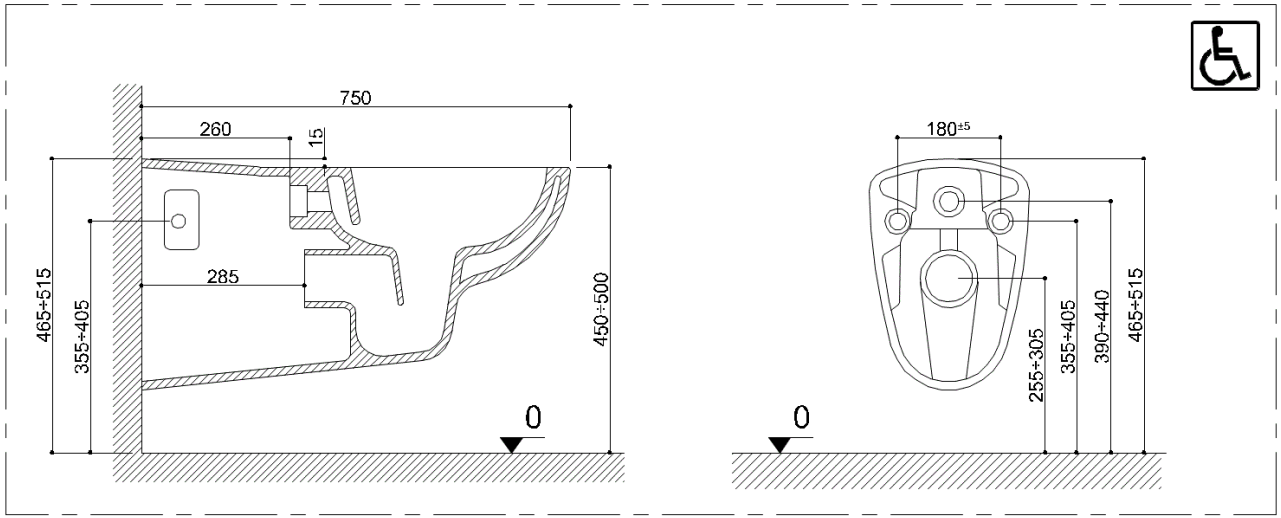

I dati inseriti nel documento non possono essere considerati vincolanti. Ponte Giulio S.p.A. si riserva il diritto di modificare il prodotto descritto e applicare cambiamenti tecnici e costruttivi senza avvisare.
© Ponte Giulio S.p.A., tutti i diritti riservati.